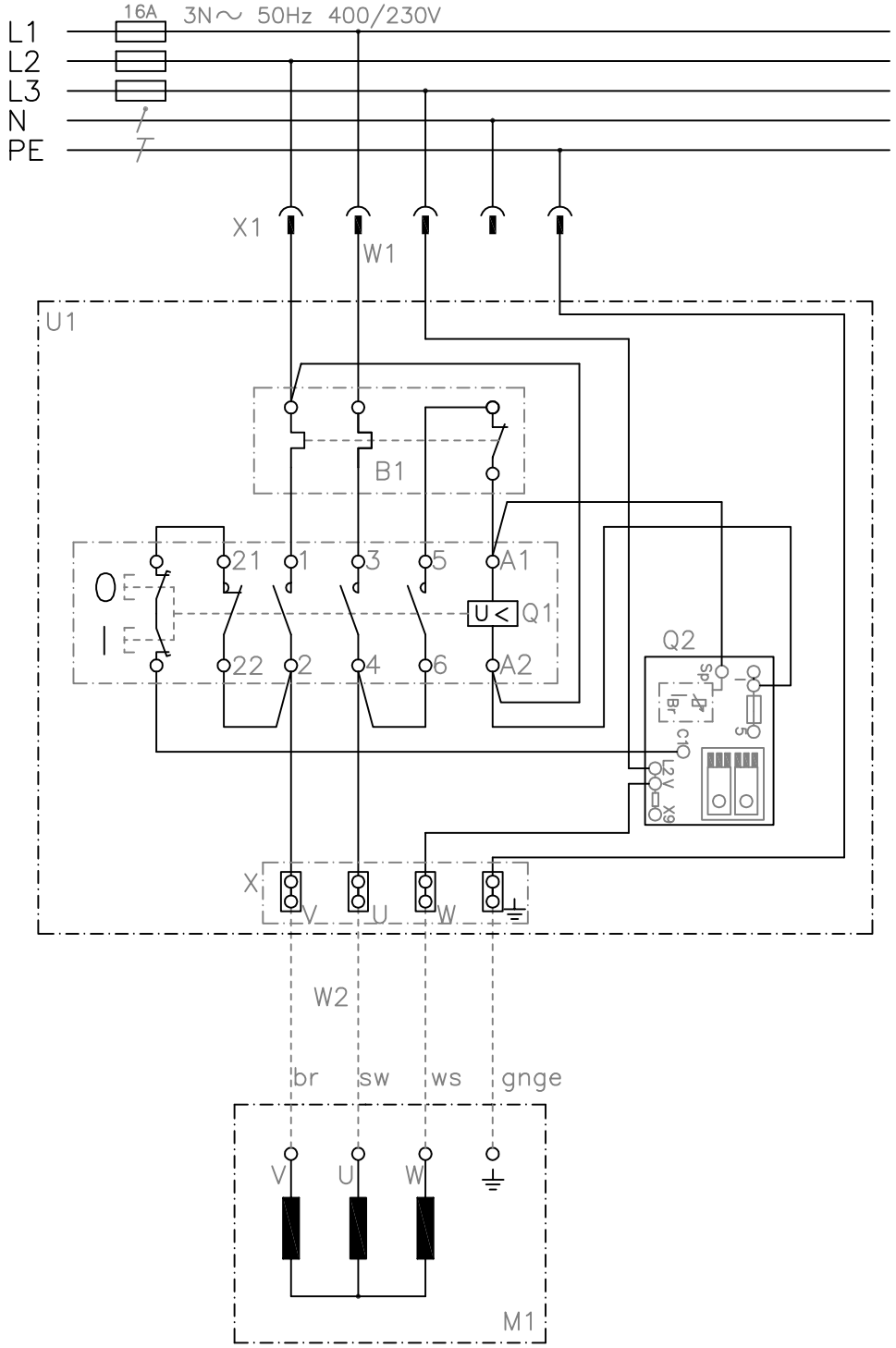

Betriebsmittelliste

BMK	Bezeichnung	Hersteller	Art. Nr.:	Funktion
B1	Überlastrelais 2,1A	KlingerBorn	8501.6302	Überlastschutz für Motor
M1	Motor 3Ph/400V ~			Antrieb
Q1	Schütz KB04 Uc:400V 4,0kW/AC-3/400V	KlingerBorn	4036.7523	Schaltschütz, Unterspannungsauslösung
Q1	Vorschaltöffner	KlingerBorn	8601.5100	Schutz der Bremsplatine
Q2	Bremsplatine Typ 400V~	KlingerBorn	4083.0600	Bremse
U1	Gehäuse Reihe K400	KlingerBorn	8010.1501	Gehäuse K400
W1	Netzleitung H07RN-F 4G1,5qmm	KlingerBorn	8540.1135	Netzleitung
W2	Motorleitung (Kunde) Auslieferungszustand Prüfl.	Kunde		Motoranschlussleitung
X	Klemmleiste "Motor"	KlingerBorn	4001.8700	Klemmleiste Netzanschluss
X1	CEE-Stecker 400V/16A m.Phw 3P+N+E	KlingerBorn	4004.5102	Netzanschluss - CEE-Stecker

Ind.	Änderung	Tag	Name		Tag	Name
				Bearb.	13.01.25	M.Orlik
				Gepr.		

KLINGER BORN

Bezeichnung: K400/B/M2,1A

ZgNr. e_0194.2047