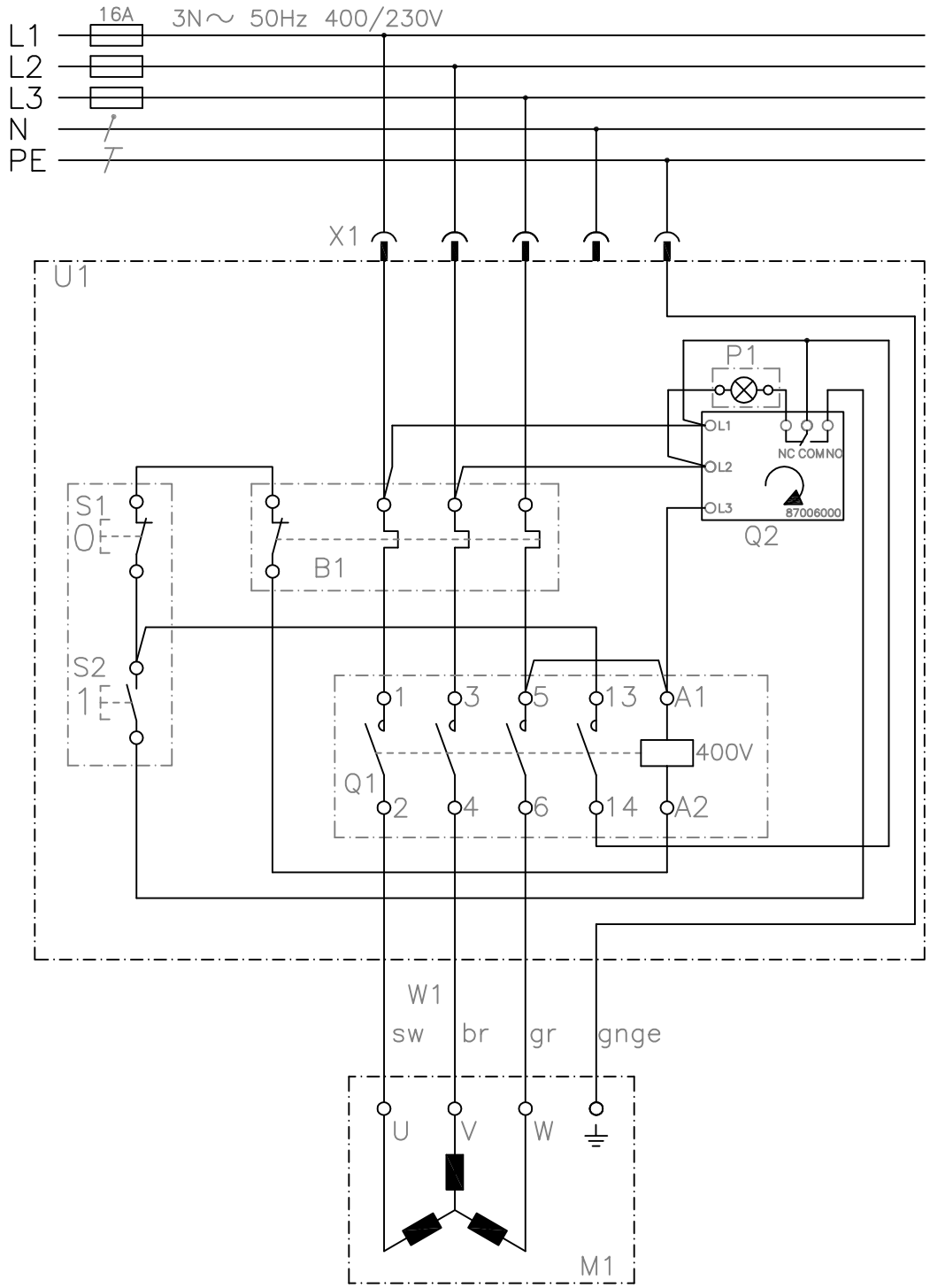

Betriebsmittelliste

BMK	Bezeichnung	Hersteller	Art. Nr.:	Funktion
B1	Überlastrelais 10,5A (11)	KlingerBorn	8502.1916	Überlastschutz für Motor
M1	Motor 3Ph/400V ~			Antrieb
P1	Signalleuchte LED rot 400V~	KlingerBorn	4003.4525	LED Drehfeldfehler
Q1	Schütz KliBo7.5 Uc:400V 7,5kW/AC-3/400V	KlingerBorn	4036.7523	Schaltschütz, Unterspannungsauslösung
Q2	Platine Drehfelderkennung 400V~	KlingerBorn	8700.6003	Drehfelderkennung
S1	Aus-Schaltelement, Öffner	KlingerBorn	4500.0098	Aus-Schaltelement von Taster
S2	Ein-Schaltelement, Schliesser	KlingerBorn	4500.0099	Ein-Schaltelement von Taster
U1	Gehäuse Reihe K3000	KlingerBorn	8012.8400	Gehäuse K3000
W1	Motoranschlussleitung H07RN-F 4G1,5qmm	KlingerBorn	8510.0868	Motoranschlussleitung
X1	CEE-Stecker 400V/16A m.Phw 3P+N+E	KlingerBorn	4004.5102	Netzanschluss - CEE-Stecker

Ind.	Änderung	Tag	Name

	Tag	Name
Bearb.	02.01.25	M.Orlik
Gepr.		

KLINGER BORN

Bezeichnung: K3000/M10,5A

ZgNr. e_0099.3150