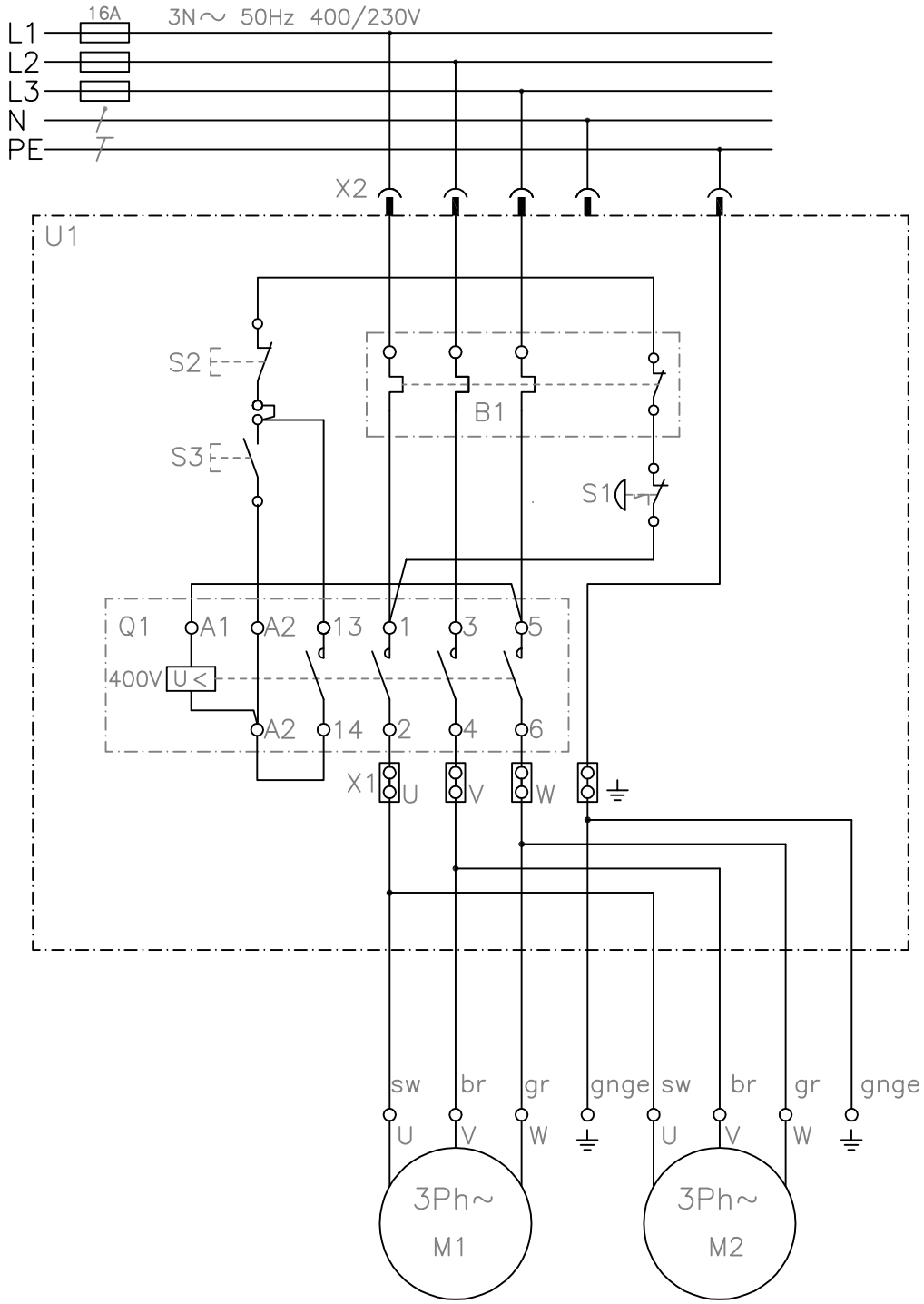

Betriebsmittelliste

BMK	Bezeichnung	Hersteller	Art. Nr.:	Funktion
B1	Überlastrelais 1,5A	KlingerBorn	8501.5310	Überlastschutz für Motor
M1	Motor 3Ph/400V~ 0,25KW			Antrieb
M2	Motor 3Ph/400V~ 0,25KW			Antrieb
Q1	Schütz KliBo7.5 Uc:400V 7,5kW/AC-3/400V	KlingerBorn	4036.7520	Schaltschütz, Unterspannungsauslösung
S1	Not-Halt	KlingerBorn	4500.0120	Not-Halt
S2	Aus-Schaltelement, Öffner	KlingerBorn	4500.0098	Aus-Schaltelement von Taster
S3	Ein-Schaltelement, Schliesser	KlingerBorn	4500.0099	Ein-Schaltelement vom Taster
U1	Gehäuse Reihe K3000	KlingerBorn	8012.8703	Gehäuse K3000
X1	Klemmleiste für Motoranschluss	KlingerBorn	4001.8700	Klemmleiste Motor 1+2
X2	CEE-Kragenstecker 400/16A m.Phw 3P+N+E	KlingerBorn	8007.9122	Netzanschluss

Ind.	Änderung	Tag	Name

	Tag	Name
Bearb.	17.01.25	M.Orlik
Gepr.		

KLINGER BORN

Bezeichnung: K3000/M1,5A

ZgNr.: e_00993023