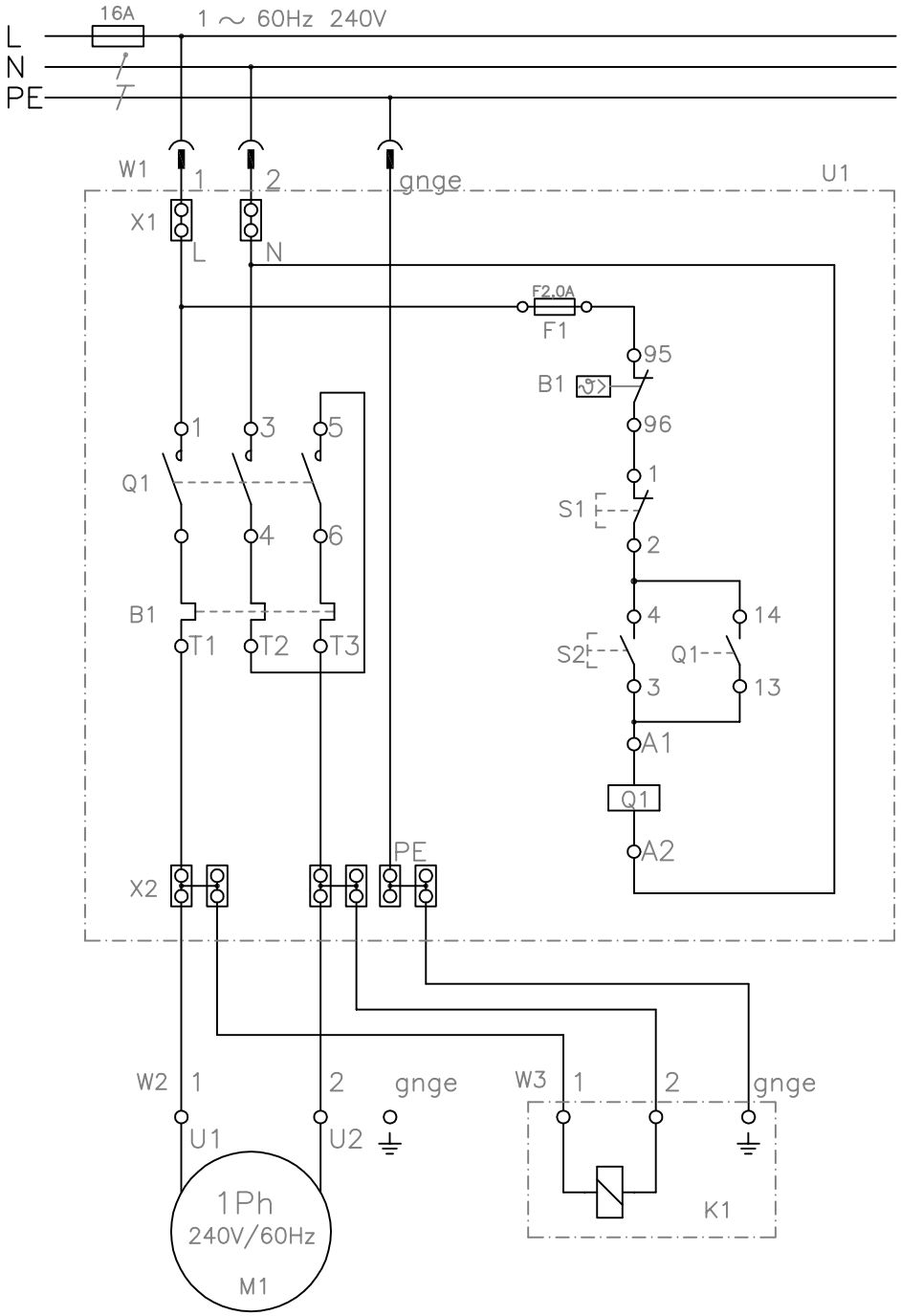

Betriebsmittelliste

BMK	Bezeichnung	Hersteller	Art. Nr.:
B1	Überlastrelais 11,3–16A	Iskra	4036.7369
F1	Sicherung F2A 50kA 500V 6,3x32mm UL	KlingerBorn	4119.5011
K1	Magnetventil		
M1	Motor 1Ph/260V/60Hz		
Q1	Schütz KNL16 Uc:220..240V 50–60Hz 7,5kW	Iskra	4036.7901
S1	Aus–Schaltelement, Öffner	ABB	4070.0126
S2	Ein–Schaltelement, Schliesser	ABB	4070.0125
U1	Gehäuse Reihe K3500, UL	KlingerBorn	8509.5208
W1	Netzleitung JZ–604 TC 3G2,5, Exposed Run	KlingerBorn	8540.0954
W2	Motorleitung JZ–604 TC 3G2,5, Exposed Run	KlingerBorn	8510.1822
W3	Magnetschalterleitung JZ–604 TC 3G2,5	KlingerBorn	8510.1823
X1	Reihenklemmen Netzanschluss	Wago	4164.0011
X2	Reihenklemmen Motor– und Magnetschalter	Wago	4164.0011

Ind.	Änderung	Tag	Name

	Tag	Name
Bearb.	04.12.24	Tr
Gepr.		

KLINGER BORN

Bezeichnung: K3500/UL/M11,3–16A

ZgNr. e_00990879