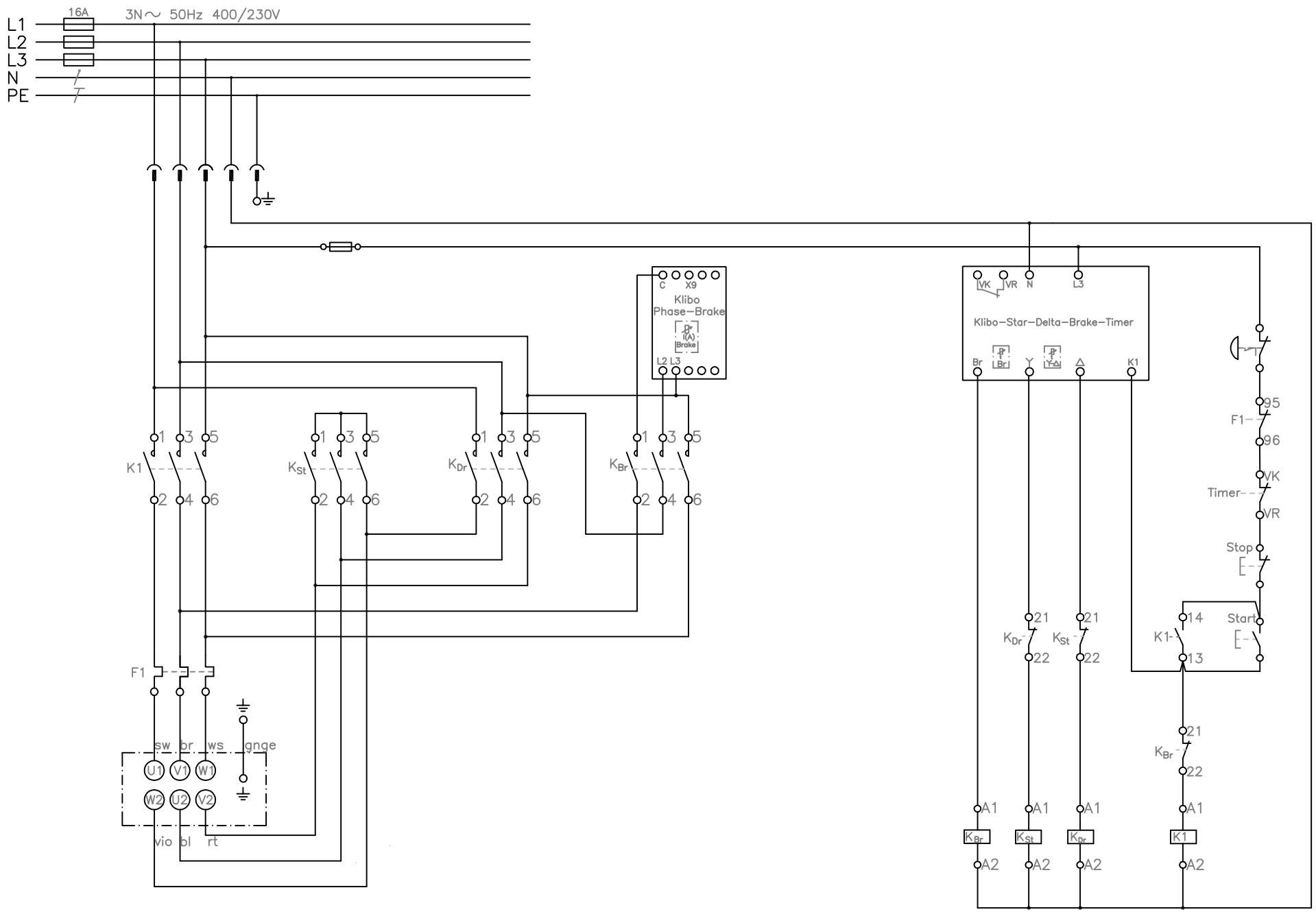

Ind.	Änderung	Tag	Name		Tag	Name
				Bearb.	04.09.08	Orlik
				Gepr.	10.09.08	Treusch

KLINGER BORN

Bezeichnung: Schaltplan

ZgNr. e_3Ph–400V–Uc230V–Phase–Brake