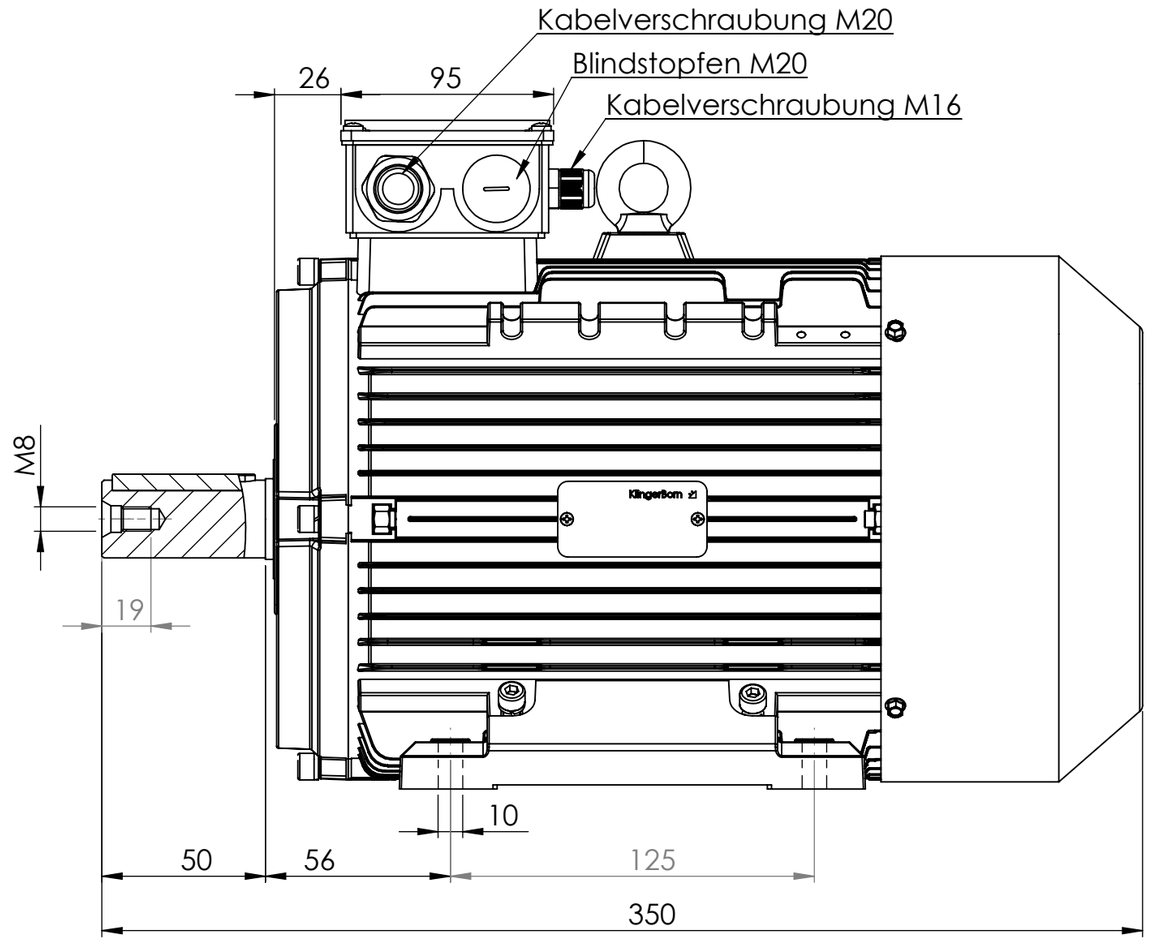

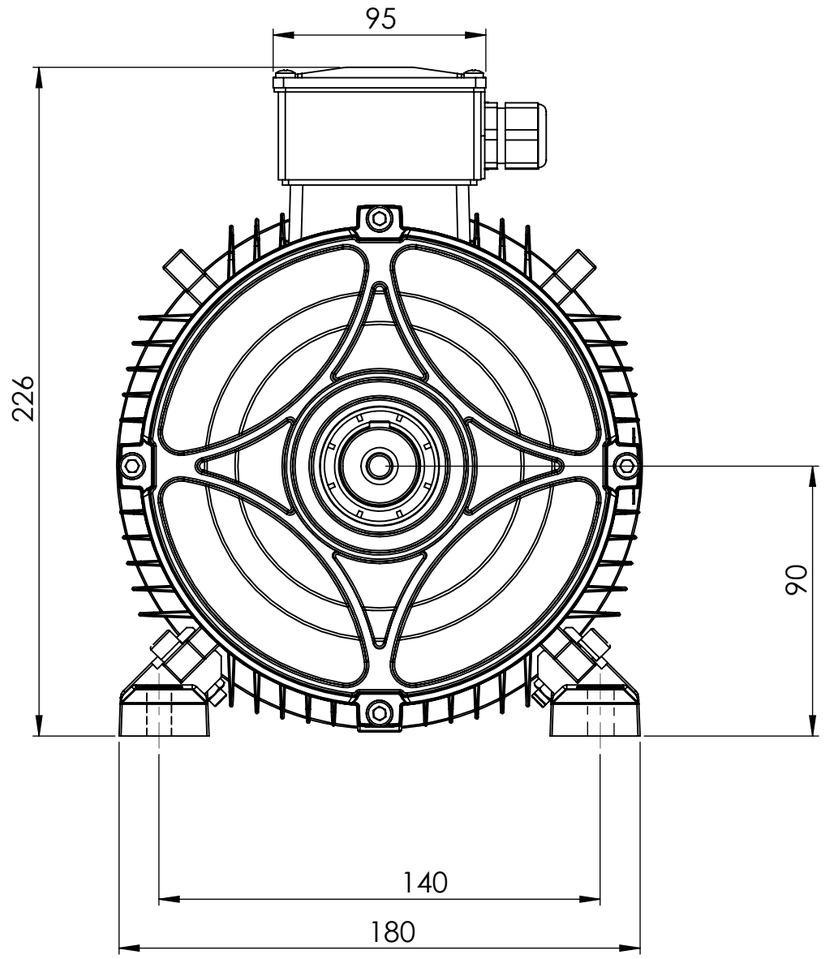

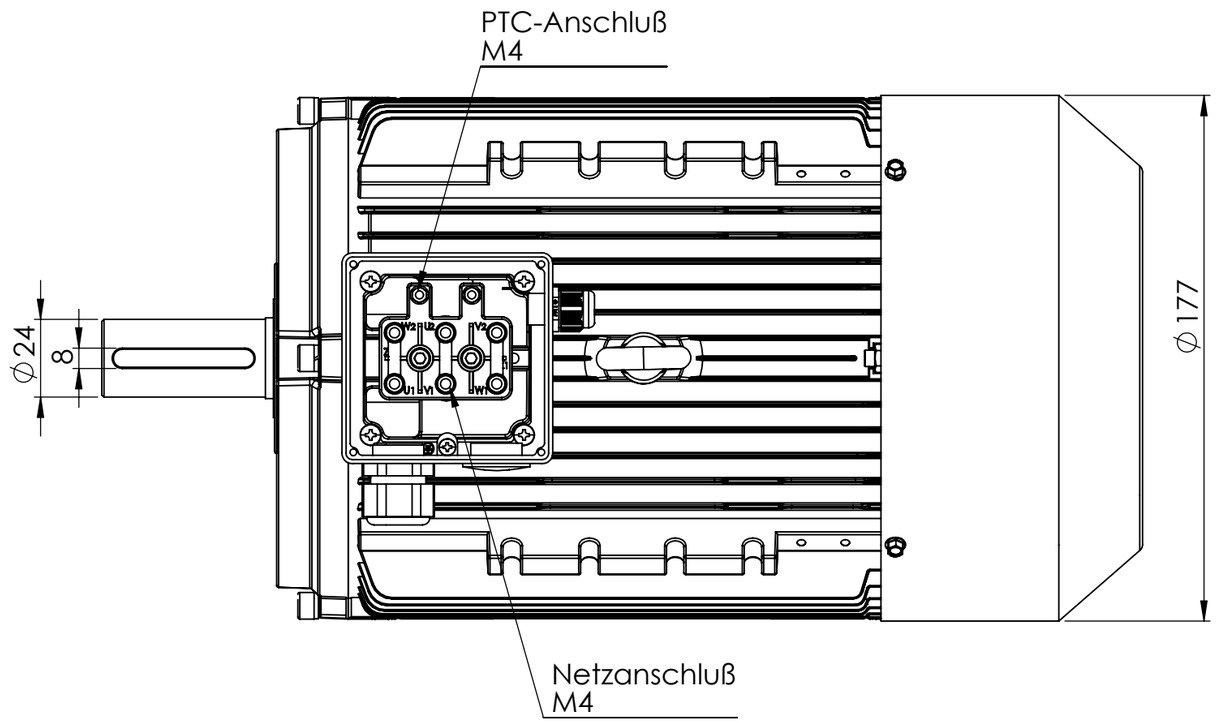

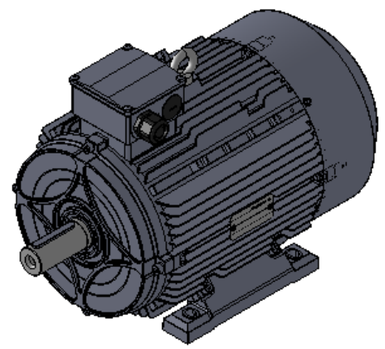

Maßskizze
Technische Änderungen vorbehalten!

Ind.	Änderung	Tag	Name		Tag	Name
				Bearb.	27.12.2022	Kritzer
				Gepr.		

KLINGER BORN

Bezeichnung
45115633_Motor IE3
Baugröße 90L_Bauform B3

ZgNr. G:\SW\Ma\Artikel\
2D-Zeichnungen