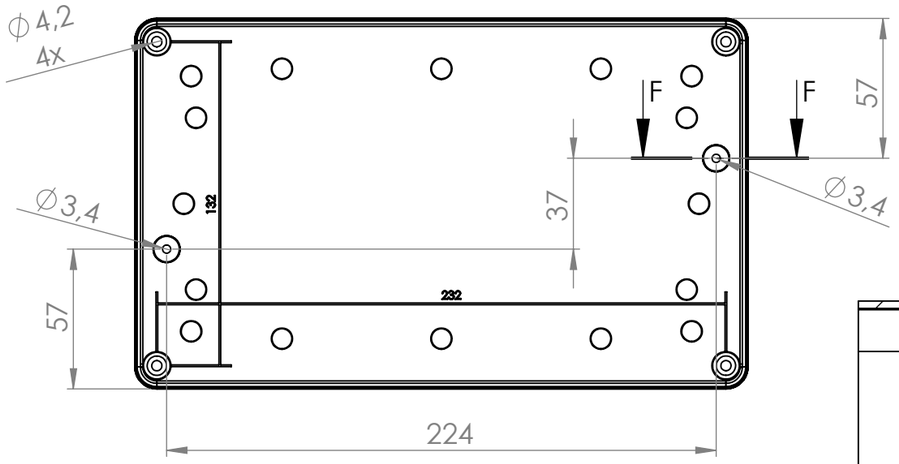

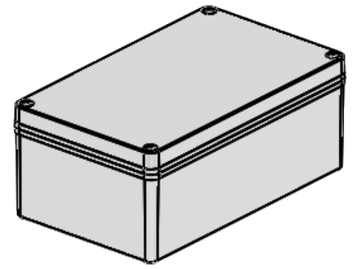

A-A

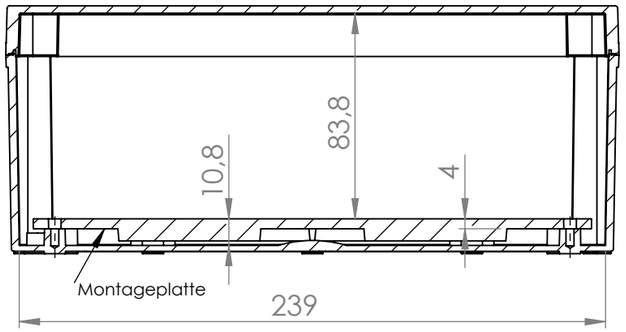

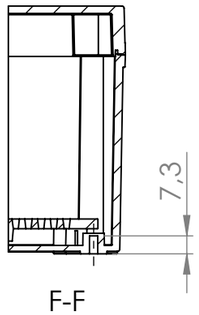

F-F

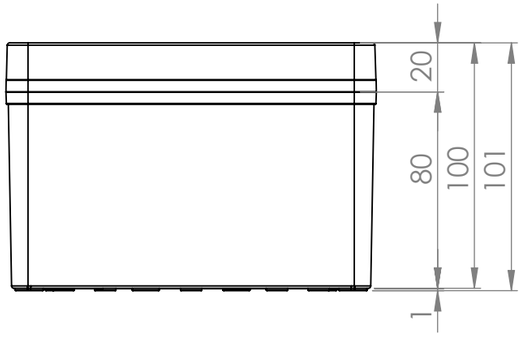

B-B

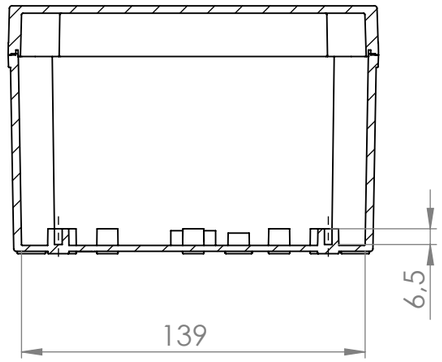

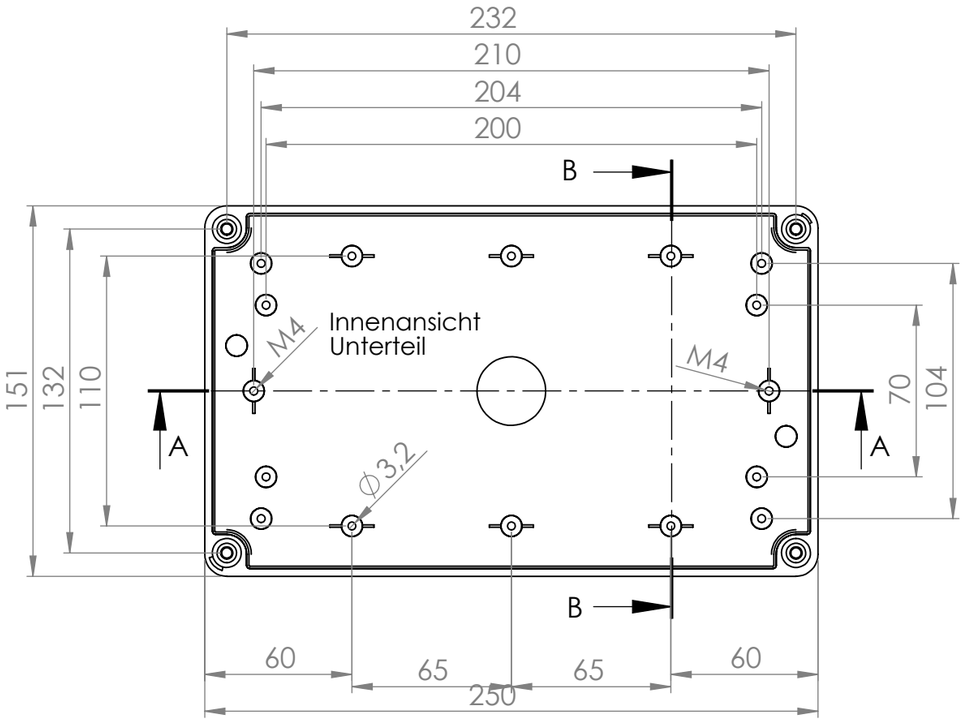

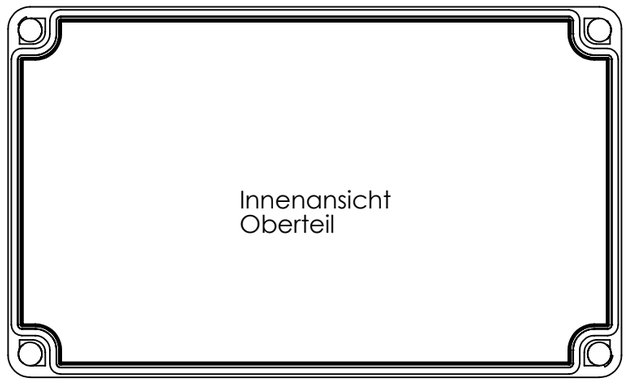

Montageplatte Artikelnr. 40751289
nicht im Lieferumfang enthalten

					Tag	Name	Bezeichnung
				Bearb.	05.11.2014	Krämer	40751214_Gehäuse TJ-AG-1525
				Gepr.			
a	Maß von 100 in 110 geändert	4.9.23	Kritzer	KLINGER BORN			ZgNr. G:\SW\Ma\Artikel\2D-Zeichnungen\40751214_Gehäuse TJ-AG-1525
Ind.	Änderung	Tag	Name				