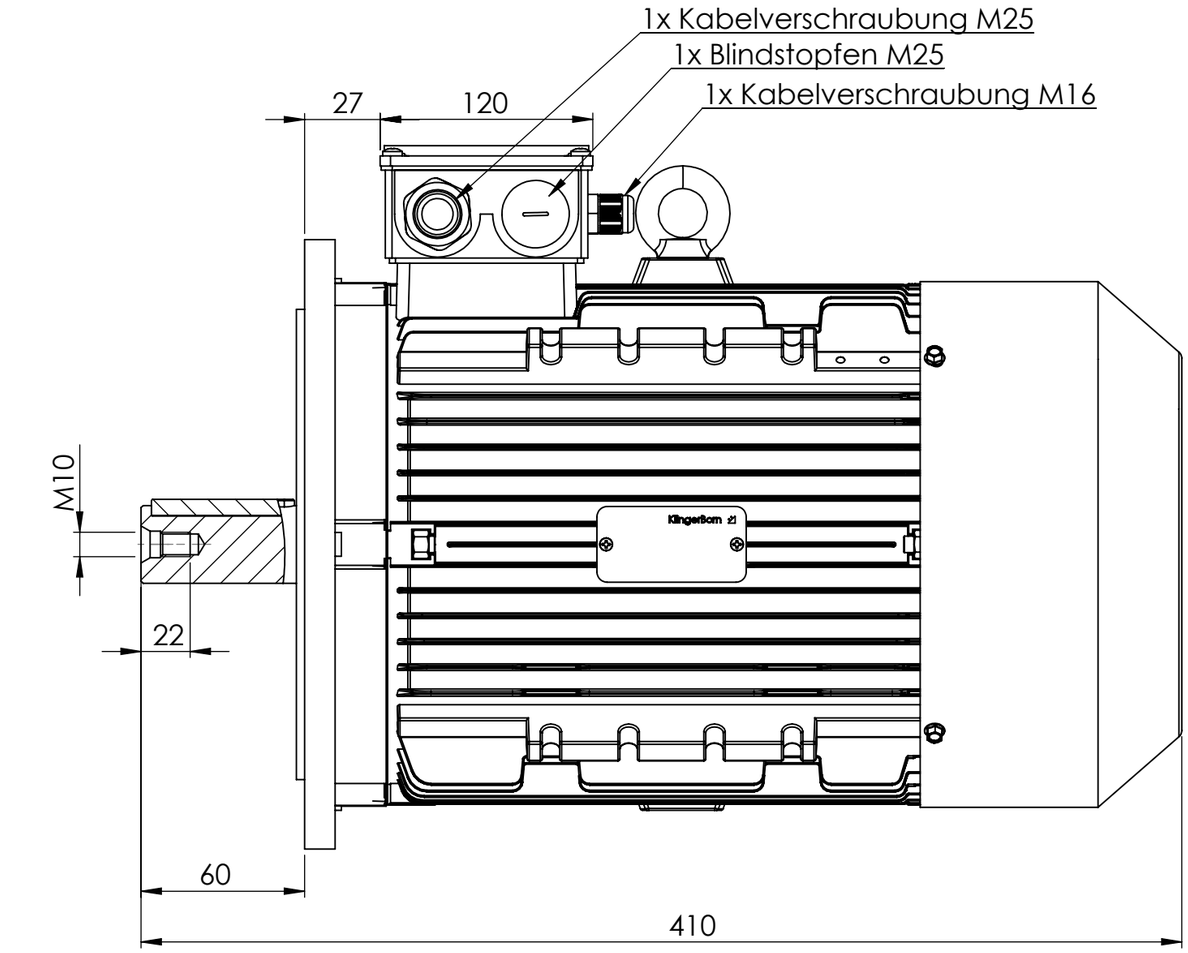

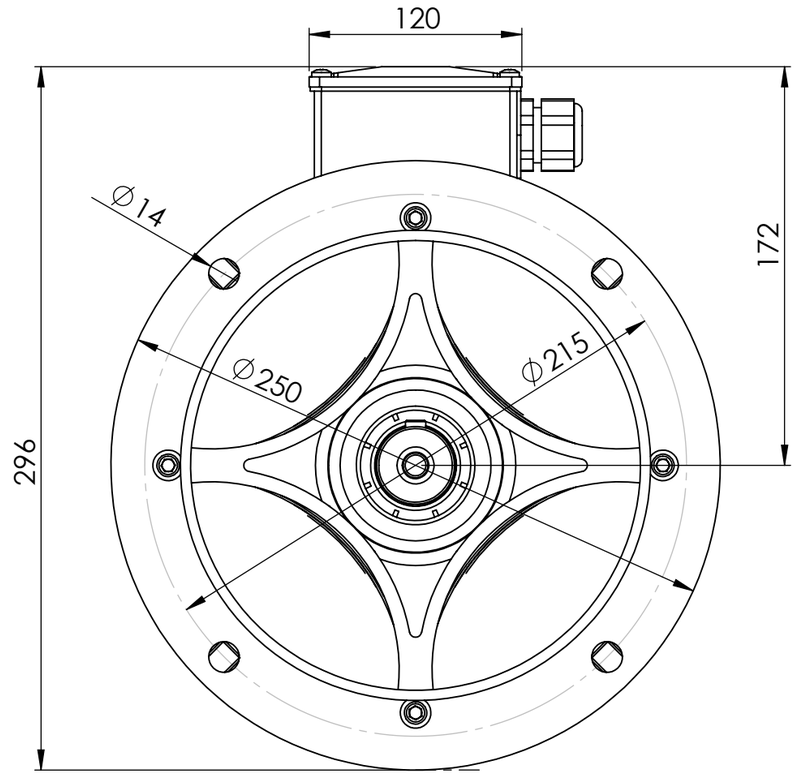

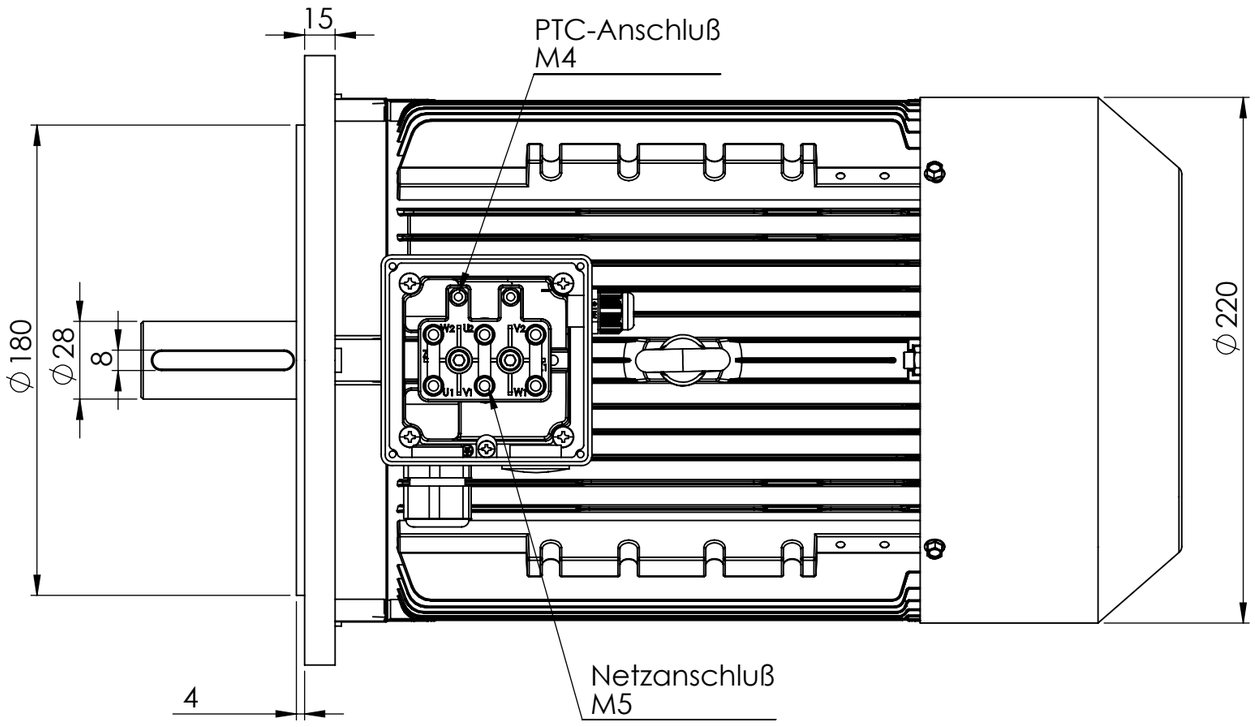

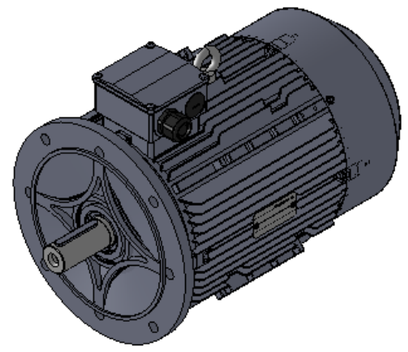

Maßskizze
Technische Änderungen vorbehalten!

					Tag	Name	Bezeichnung
				Bearb.	27.12.2022	Kritzer	0303.0137_Motor IE3
				Gepr.			Baugröße 112M_Bauform B5
Ind.	Änderung	Tag	Name	KLINGER BORN			ZgNr. G:\SW\Ma\Artikel\ 2D-Zeichnungen